IMPRIMIR en DIN A-3

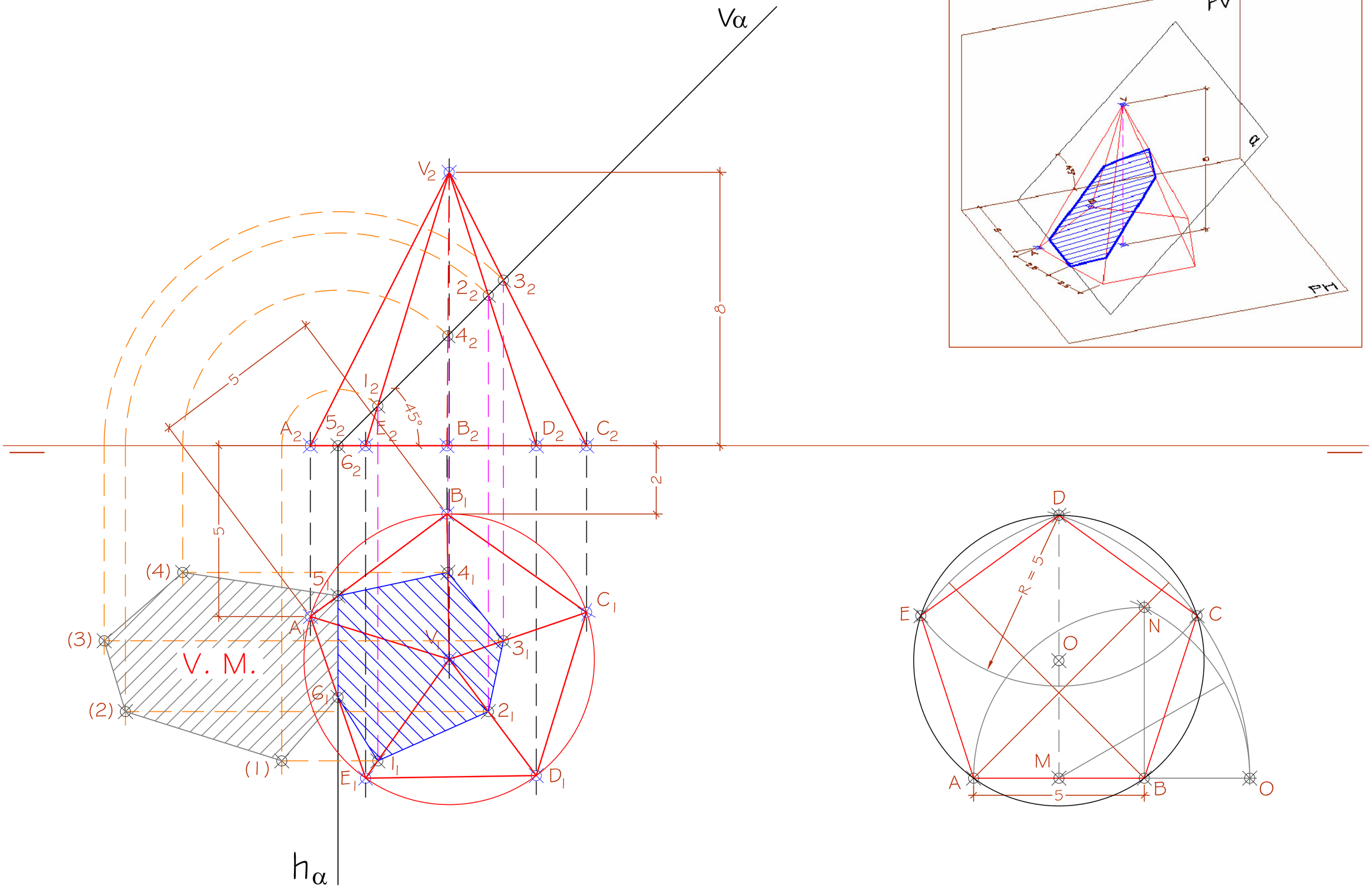

IMPRIMIR en DIN A-3

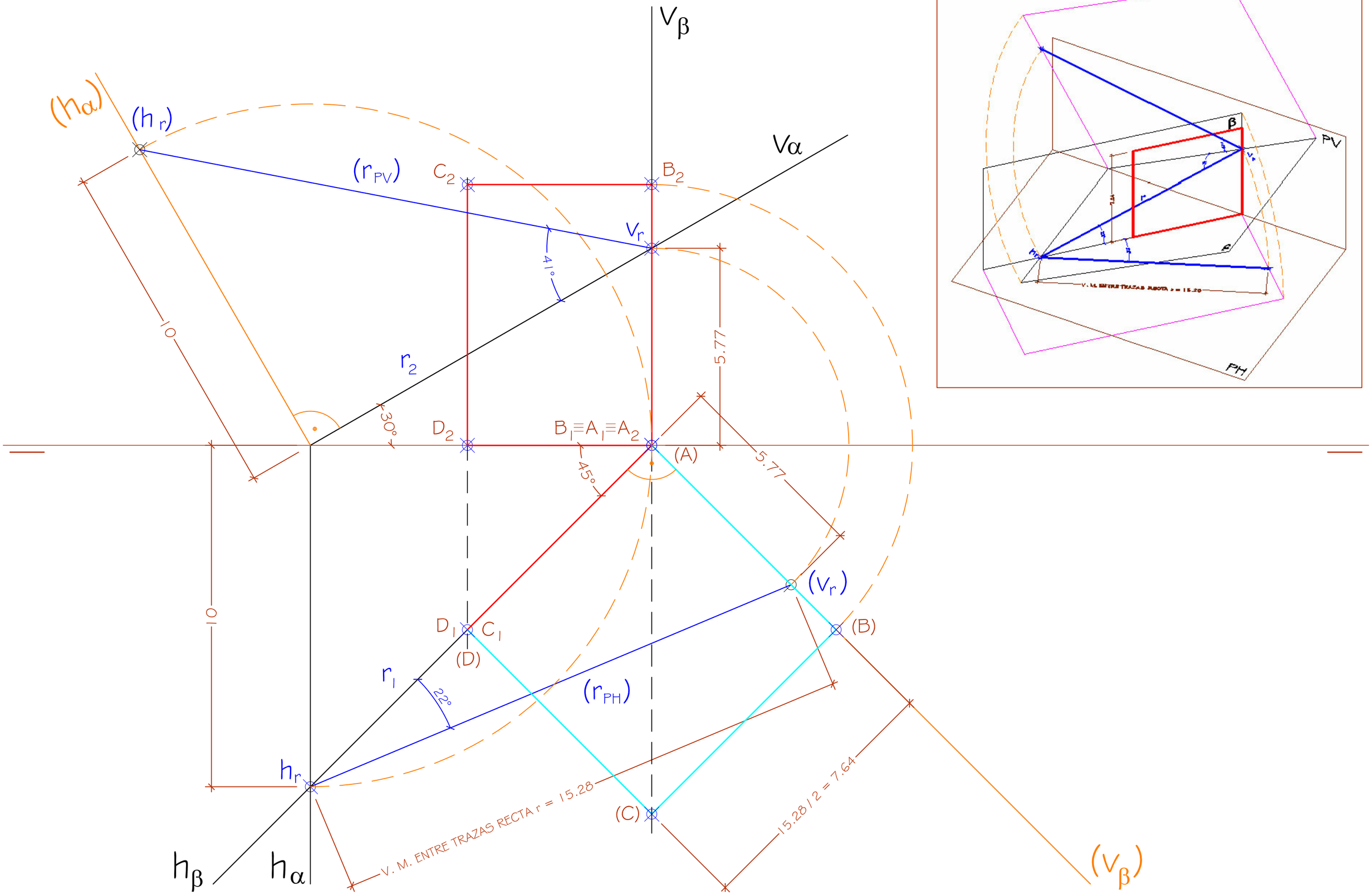

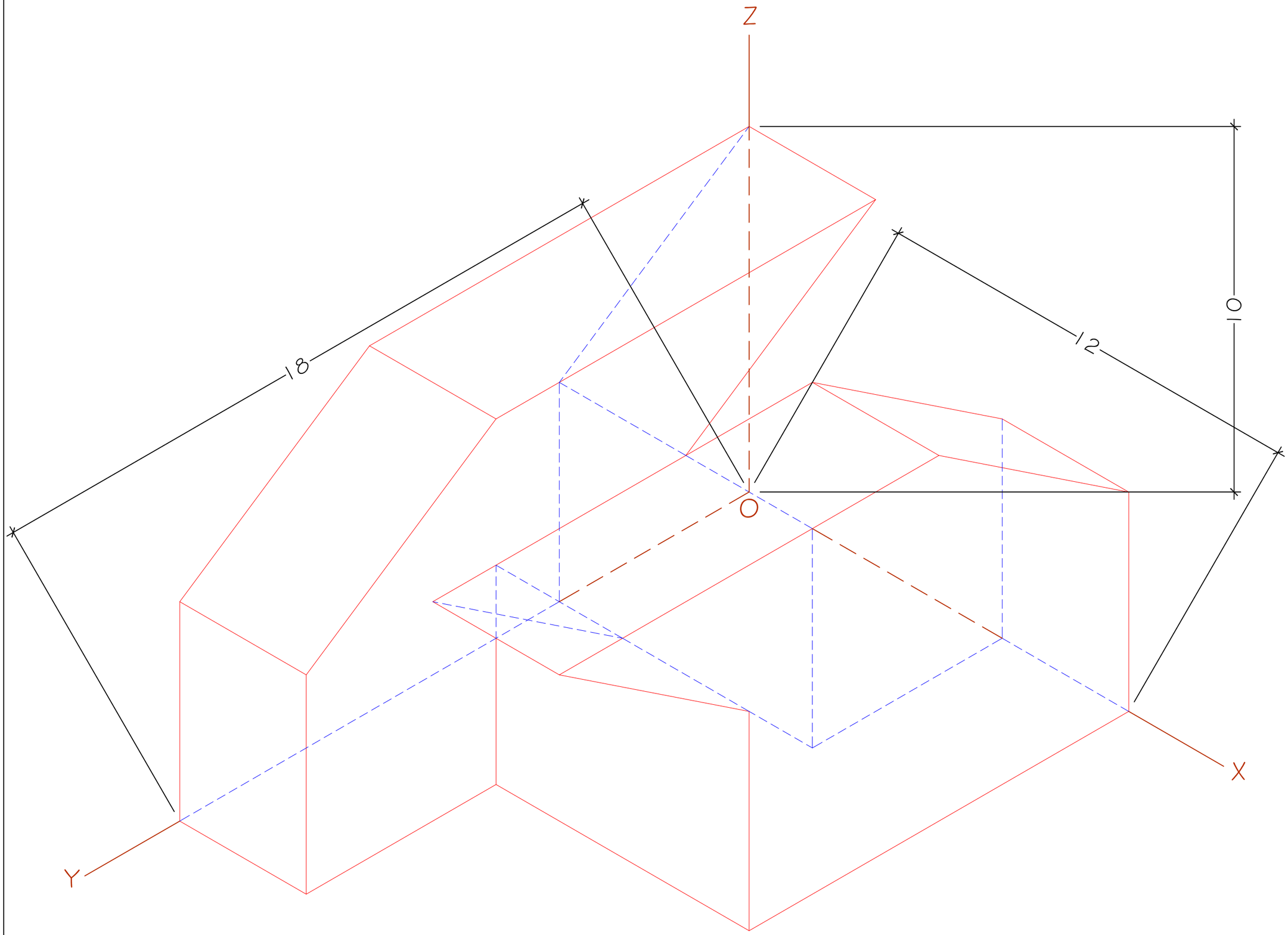

IMPRIMIR en DIN A-3
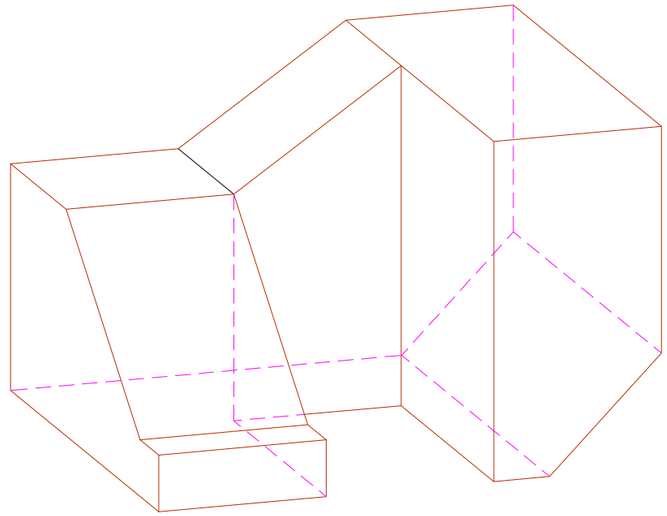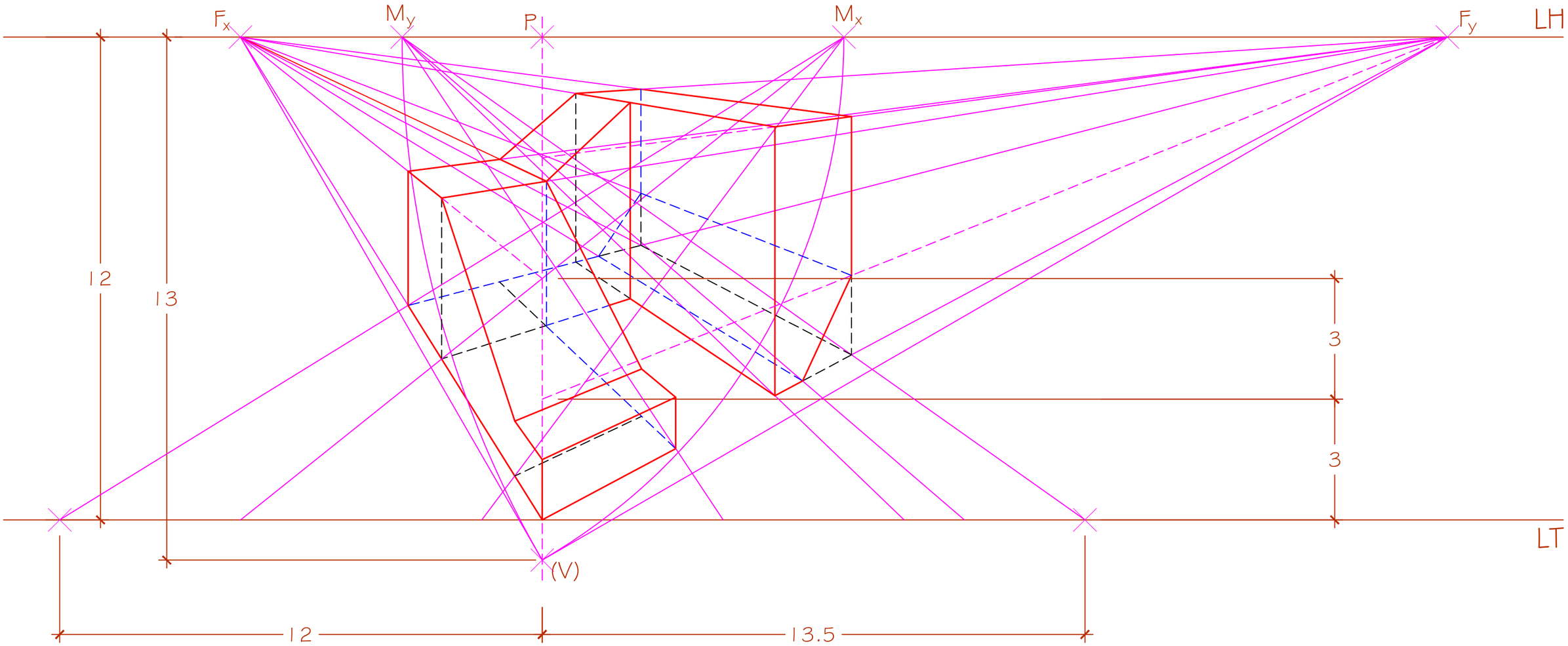
IMPRIMIR en DIN A-3